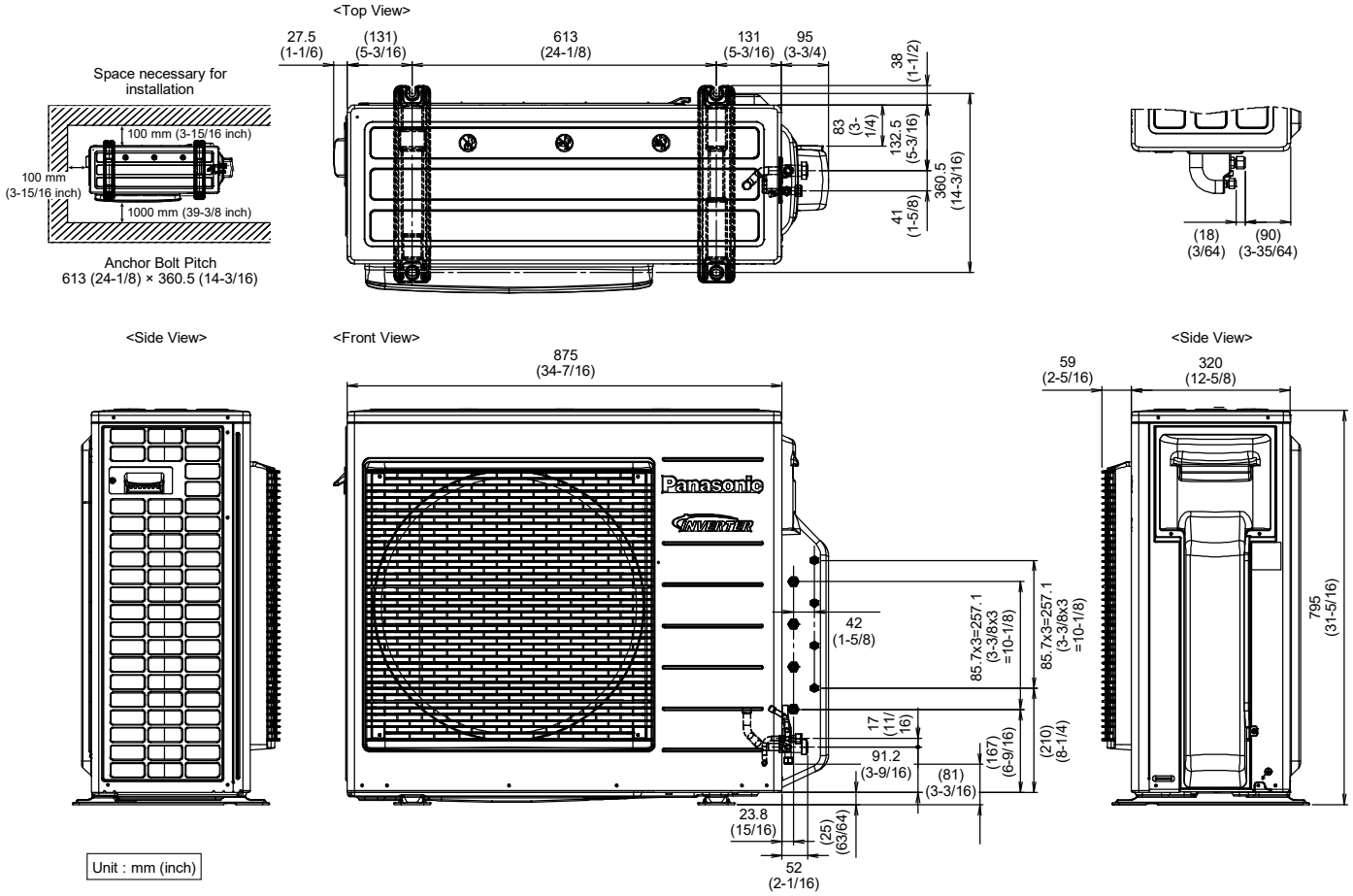4. Dimensions